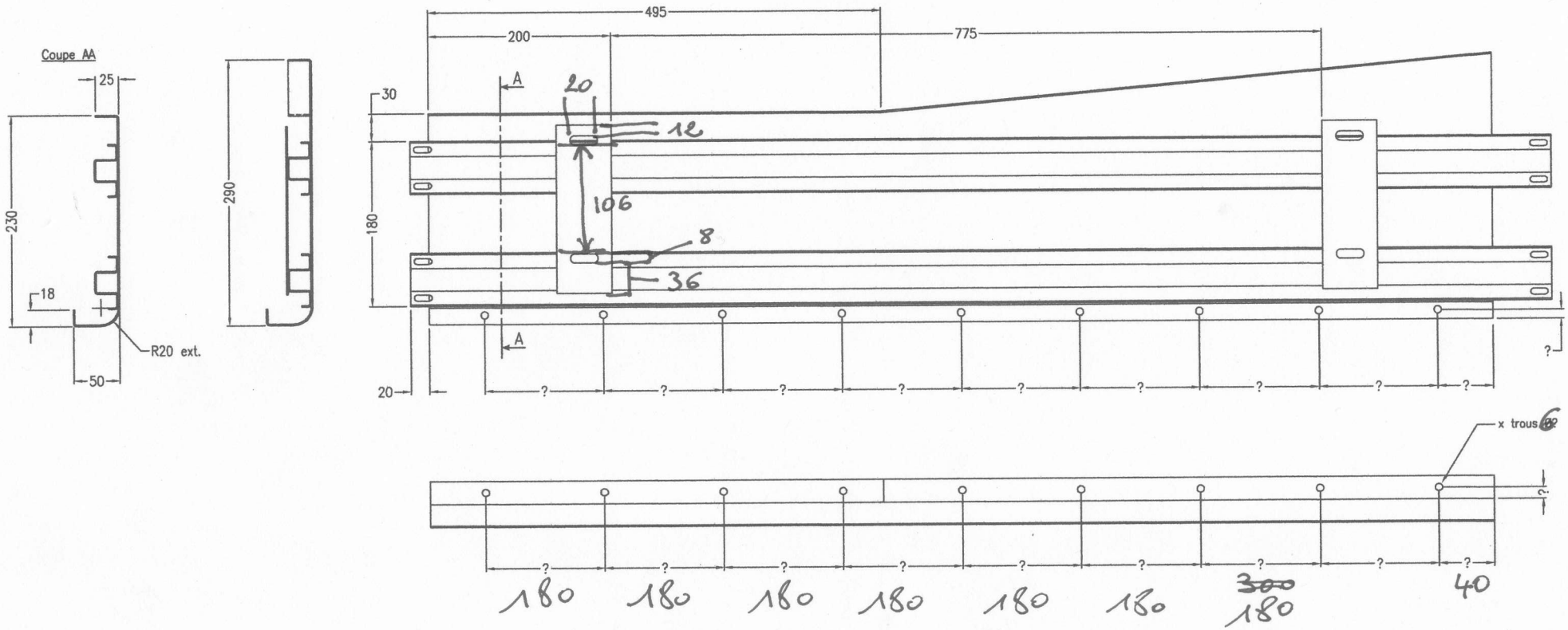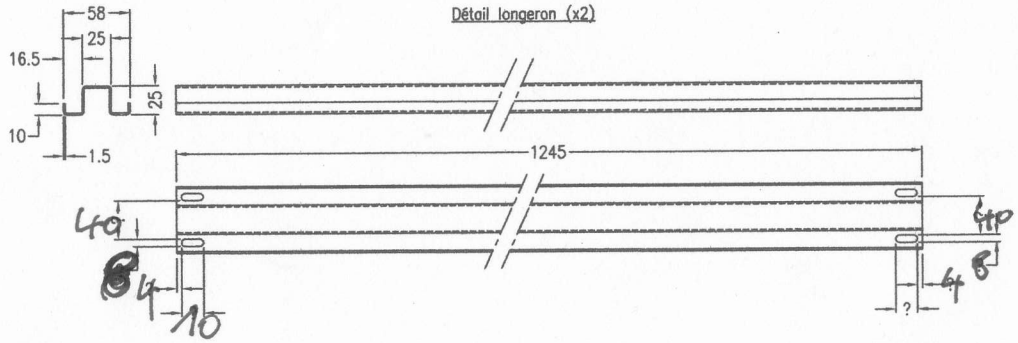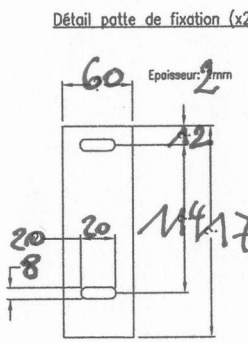Peugeot 301CR carrosserie N8L 1934
Marche-pied gauche.
(pièce droite symétrique)